数据信息页

WMF 2.5 FU 10-36V SW

Weidmüller Interface GmbH & Co. KG
Klingenbergstraße 26
D-32758 Detmold
Germany

www.weidmueller.com

产品图片

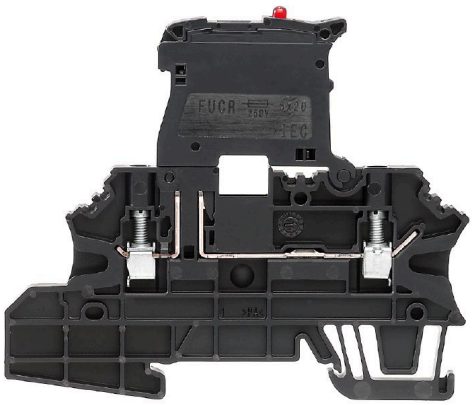

通用订货数据

版本	熔丝保险端子, 螺钉联接, 黑色, 2.5 mm², 6.3 A, 36 V, 联接点数量: 2, 层数: 1, TS 35
订货号	1162930000
类型	WMF 2.5 FU 10-36V SW
GTIN (EAN)	4032248992119
数量	50 items

WMF 2.5 FU 10-36V SW

Weidmüller Interface GmbH & Co. KG
Klingenbergstraße 26
D-32758 Detmold
Germany

www.weidmueller.com

技术数据

审批

MAMID 认证	
ROHS	一致
UL File Number Search	UL 网站
cURus 证书号	E60693
cURusEX 证书号	E184763

尺寸和重量

深	74 mm	深度 (英寸)	2.9134 inch
深度（含 DIN 导轨）	74.5 mm	高度	88 mm
高度 (英寸)	3.4646 inch	宽度	5.08 mm
宽度 (英寸)	0.2 inch	净重	17.28 g

温度

存储温度	-25 °C...55 °C	环境温度	-5 °C...40 °C
最小持续工作温度	-50 °C	最大持续工作温度	120 °C

环保产品合规

RoHS 合规状态	合规，无例外
REACH SVHC	不超过 0.1 wt% 的高度关注物质 (SVHC)

额定数据IECEx/ATEX

ATEX 证书号	DEMKO14ATEX1389U	IECEX 证书号	IECEXUL14.0097U
电流 (ATEX)	6.3 A	导线最大压接面积(ATEX)	4 mm²
电流 (IECEX)	6.3 A	导线最大压接面积 (IECEX)	4 mm²
EN 60079-7 标识	Ex ec II C Gc	Ex 2014/34/EU 标签	II 3 G

其它技术参数

开放端	右方	安装方式	直接卡在导轨上

可压接导线 (其它联接)

其他联接方式的接口类型	螺钉联接

可压接导线 (额定联接)

测量规 按照 60 947-1 标准	A3	导线最大压接面积 AWG	AWG 12
连接方向	水平进线	最大拧紧力矩	0.6 Nm
最小拧紧力矩	0.5 Nm	剥线长度	10 mm
联接类型 2	螺钉联接	联接类型	螺钉联接
联接点数量	2	压接范围，最大	4 mm²
压接范围，最小	0.5 mm²	压接螺钉	M 3

WMF 2.5 FU 10-36V SW

Weidmüller Interface GmbH & Co. KG
Klingenbergstraße 26
D-32758 Detmold
Germany

www.weidmueller.com

技术数据

螺丝刀口尺寸	0.6 x 3.5 mm	导线最小压接面积 AWG	AWG 26
导线连接截面积，多股细导线，带管状端头 DIN 46228/4，最大	2.5 mm²	导线连接截面积，多股细导线，带管状端头 DIN 46228/4，最小	0.5 mm²
导线连接截面积，多股细导线，带管状端头 DIN 46228/1，最大	2.5 mm²	导线连接截面积，多股细导线，带管状端头 DIN 46228/1，最小	0.5 mm²
最大压接面积 软导线	4 mm²	最小多股导线接线截面积	0.5 mm²
接线截面积，多股线，最大	4 mm²	接线截面积，多股线，最小	1.5 mm²
导线连接截面积，单股硬导线，最大	4 mm²	导线连接截面积，单股硬导线，最小	0.5 mm²

材料参数

基础材料	Wemid	颜色编码	黑色
阻燃等级符合 UL 94	V-0		

系统特征值

类型	螺钉连接, 熔芯分隔器, 用于插入式横联件, 单侧开放	必须的端板	是
电位数量	1	层数	1
每层压接点数量	2	层，内部桥接	是
PE联接	无	安装导轨已装备	TS 35
PE 功能	无		

通用的

导线最大压接面积 AWG	AWG 12	导线最小压接面积 AWG	AWG 26
标准	IEC 60947-7-3	安装导轨已装备	TS 35

额定数据

额定横截面	2.5 mm²	额定电压	36 V
额定直流电压	36 V	额定电流	6.3 A
最大电流	6.3 A	标准	IEC 60947-7-3
体积电阻率符合 IEC 60947-7-x 标准	1.33 mΩ	额定浪涌电压	8 kV
功率损耗符合 IEC 60947-7-x	0.77 W	过压等级	III
污染等级	3		

额定数据（CSA）

导线最大压接面积(CSA)	12 AWG	电压大小 C (CSA)	600 V
电流 大小 C (CSA)	17 A	CSA 认证号	200039-1057876
电压大小 B（CSA）	600 V	电流 大小 B (CSA)	17 A
电压大小 D（CSA）	600 V	电流 大小 D (CSA)	5 A
最小导线横截面积（CSA）	26 AWG		

额定数据（UL）

最大导线尺寸 工厂接线 (cURus)	12 AWG	电压大小 B （cURus）	600 V
电压大小 D （cURus）	600 V	导线最大压接面积(cURus)	12 AWG
cURus 证书号	E60693	最小压接面积 (cURus)	26 AWG
最小导线尺寸 现场接线 (cURus)	26 AWG	最小导线尺寸 工厂接线 (cURus)	26 AWG
电流大小 B （cURus）	17 A	电压大小 C （cURus）	600 V
电流大小 C （cURus）	17 A	电流大小 D （cURus）	5 A
最大导线尺寸 现场接线 (cURus)	12 AWG		

重要注意事项

产品信息	电压取决于所选保险丝组件或指示灯

WMF 2.5 FU 10-36V SW

Weidmüller Interface GmbH & Co. KG
Klingenbergstraße 26
D-32758 Detmold
Germany

www.weidmueller.com

技术数据

分类

ETIM 6.0	EC000899	ETIM 7.0	EC000899
ETIM 8.0	EC000899	ETIM 9.0	EC000899
ETIM 10.0	EC000899	ECLASS 9.0	27-14-11-16
ECLASS 9.1	27-14-11-16	ECLASS 10.0	27-14-11-16
ECLASS 11.0	27-14-11-16	ECLASS 12.0	27-14-11-16
ECLASS 13.0	27-25-01-13	ECLASS 14.0	27-25-01-13
ECLASS 15.0	27-25-01-13		

WMF 2.5 FU 10-36V SW

Weidmüller Interface GmbH & Co. KG
Klingenbergstraße 26
D-32758 Detmold
Germany

www.weidmueller.com
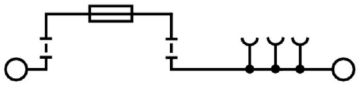
图纸