数据信息页

RS ELCO 20/20RM S

Weidmüller Interface GmbH & Co. KG
Klingenbergstraße 26
D-32758 Detmold
Germany

www.weidmueller.com

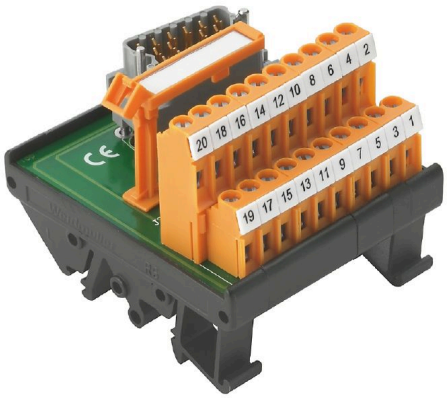

ELCO 插芯可用于电厂、精炼厂和其他需要稳定可靠信号传输的应用场合。ELCO 联接器既能实现可靠联接，又具备高信号容量。
RS ELCO 接口系列以及 PAC ELCO 预制电缆专为满足这些要求而设计。

通用订货数据

版本	接口, RS ELCO, ELCO-接插件, 20, LP2N 5.08mm
订货号	1126610000
类型	RS ELCO 20/20RM S
GTIN (EAN)	4032248908219
数量	1 items

RS ELCO 20/20RM S

Weidmüller Interface GmbH & Co. KG
Klingenbergstraße 26
D-32758 Detmold
Germany

www.weidmueller.com

技术数据

审批

MAMID 认证	
ROHS	一致
UL File Number Search	UL 网站
UR 证书号	E141197

尺寸和重量

深	60 mm	深度 (英寸)	2.3622 inch
高度	70 mm	高度 (英寸)	2.7559 inch
宽度	60 mm	宽度 (英寸)	2.3622 inch
净重	105.6 g		

温度

存储温度	-40...60 °C	工作温度	-25...50 °C

环保产品合规

RoHS 合规状态	合规，有例外
RoHS 豁免（如适用/已知）	6c
REACH SVHC	Lead 7439-92-1
SCIP	7b5ffb72-271d-4c73-8b09-bd0aaee3697a

额定数据 UL

额定电流 IN	1.5 A	最小 UL 工作温度	-25 °C
最大 UL 工作温度	50 °C	额定电压 UN	150 V AC / 200 V DC

联接数据

回路数（控制侧）	20 回路插头	极性说明	1
现场侧连接	LP2N 5.08mm	触点材料（控制侧）	磷铜合金
控制侧的接口	ELCO-接插件		

测量数据

额定电压	150 V AC...200 V DC	通道额定电流	1.5 A
总额定电流	30 A		

绝缘参数 （EN50178）

符合	DIN EN 50178	额定电压	<150 V AC
过压等级	II	污染等级	2
脉冲电压测试	2.5 kV	隔离测试交流电压	0.8 kV

现场接线

最小电线截面， AWG	AWG 26	联接类型	螺钉联接
最大压接面积，带塑料套的绝缘端头	2.5 mm²	软导线带管状端头，最小压接面积	0.5 mm²
软导线带管状端头，最大压接面积	2.5 mm²	软导线，最大压接面积 H05(07) V-K	4 mm²
软导线，最小压接面积 H05(07) V-K	0.5 mm²	硬导线，最大压接面积 H05(07) V-U	6 mm²

RS ELCO 20/20RM S

Weidmüller Interface GmbH & Co. KG
Klingenbergstraße 26
D-32758 Detmold
Germany

www.weidmueller.com

技术数据

硬导线，最小压接面积 H05(07) V-U	0.5 mm²	剥线长度	6 mm
最大拧紧力矩	0.6 Nm	最小拧紧力矩，最小值	0.5 Nm
最大压接面积	6 mm²	最小压接面积	0.5 mm²
最大导线截面， AWG	AWG 12		

分类

ETIM 6.0	EC002780	ETIM 7.0	EC002780
ETIM 8.0	EC002780	ETIM 9.0	EC002780
ETIM 10.0	EC002780	ECLASS 9.0	27-14-11-52
ECLASS 9.1	27-14-11-52	ECLASS 10.0	27-14-11-52
ECLASS 11.0	27-14-11-52	ECLASS 12.0	27-14-11-52
ECLASS 13.0	27-14-11-52	ECLASS 14.0	27-14-11-52
ECLASS 15.0	27-14-11-52		

RS ELCO 20/20RM S

Weidmüller Interface GmbH & Co. KG
Klingenbergstraße 26
D-32758 Detmold
Germany

www.weidmueller.com
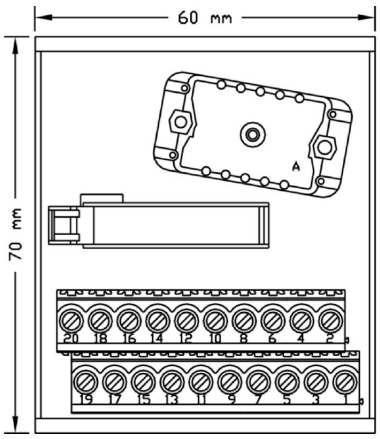
图纸