数据信息页

SAIL-M12WM12G-PB-3.0D

Weidmüller Interface GmbH & Co. KG
Klingenbergstraße 26
D-32758 Detmold
Germany

www.weidmueller.com





两个 I/O 从站或控制系统和 I/O 用户之间的最可靠联接可通过预制电缆实现。该系列涵盖 PROFIBUS、CANopen 和 DeviceNetTM、EtherCAT 和 Ethernet。

通用订货数据

版本	总线线路, 导线, M12 / M12, 回路数: 2, 3 m, 针式 弯 - 孔式 弯, 带屏蔽: 是, LED: 不, 护套材料: PUR, 卤素: 不
订货号	1062320300
类型	SAIL-M12WM12G-PB-3.0D
GTIN (EAN)	4032248812448
数量	1 items
交货状态	已取消
最后下单日期	2026-04-30T00:00:00+02:00

数据信息页

SAIL-M12WM12G-PB-3.0D

Weidmüller Interface GmbH & Co. KG
Klingenbergstraße 26
D-32758 Detmold
Germany

www.weidmueller.com

技术数据

审批

MAMID 认证	
ROHS	一致
UL File Number Search	UL 网站
证书号 (cULus)	E307231

尺寸和重量

净重	251 g

环保产品合规

RoHS 合规状态	合规，有例外
RoHS 豁免（如适用/已知）	6c
REACH SVHC	Lead 7439-92-1
SCIP	1c533b66-fcff-4da5-b89f-fd55fbf5cb55

电缆技术参数

电缆长度	3 m	护套颜色	红紫色
适用于拖曳电缆	是	带屏蔽	是
卤素	不	绝缘	TPE
加速度	5 m/s²	最小弯曲半径，可变	12倍电缆直径
最小弯曲半径，固定	7.5 x 电缆直径	弯曲循环	2 Mio
导线横截面（打印/在线）	PUR 0.25 mm² / PVC 0.34 mm²	传输速率	3 m/s
护套材料	PUR	电缆长度可配置	无
外部覆层符合 UL AWM 样式	20236 (80 °C / 30 V)	混合型电缆	无
辐照交联	无	防焊接火花	无
芯线截面积 AWG	AWG 24	颜色编码	红色, 绿色
静止时的温度范围	-40…70 °C	耐焊珠高温	无
移动中的温度范围	-20…60 °C	回路数	2
外径	7.8 mm ± 0.2 mm		

基本技术信息

编码	B 编码	联接螺纹	M12 / M12
插针镀层	镀金的	LED	不
类型	针式 弯 - 孔式 弯	外壳基本材料	PUR
触点材料	Ni/Au	额定电压	250 V
额定电流	4 A	防护等级	IP67
插拔次数	≥ 100	污染等级	3
跳线	不	螺纹环材料	黄铜材质, 镀镍的
外壳温度范围	-25…+80 °C	拧紧力矩	M12: 0.8 - 1.2Nm

通用标准

证书号 (cULus)	E307231

电气特性

额定电压	250 V

数据信息页

SAIL-M12WM12G-PB-3.0D

Weidmüller Interface GmbH & Co. KG
Klingenbergstraße 26
D-32758 Detmold
Germany

www.weidmueller.com

技术数据

右插头

插头，右	M12, B 编码, IP67, 孔式端头, 笔直, 塑料, 带屏蔽

左插头

插头，左	M12, B 编码, IP67, 针式端头, 弯曲 90°, 塑料, 带屏蔽

分类

ETIM 8.0	EC002599	ETIM 9.0	EC002599
ETIM 10.0	EC002599	ECLASS 14.0	27-06-03-08
ECLASS 15.0	27-06-03-07		

SAIL-M12WM12G-PB-3.0D

Weidmüller Interface GmbH & Co. KG
Klingenbergstraße 26
D-32758 Detmold
Germany

www.weidmueller.com

图纸

尺寸图

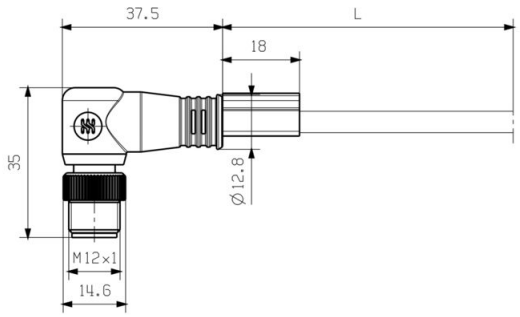

Male, angled

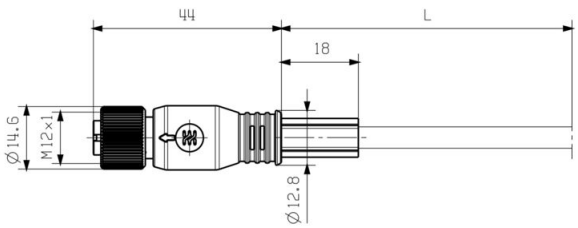

Straight socket

插针分配方案

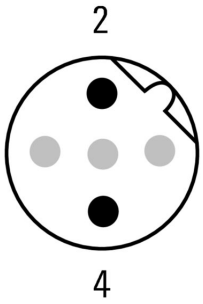

Pin

插针分配方案

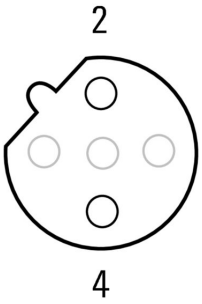

Socket

SAIL-M12WM12G-PB-3.0D

Weidmüller Interface GmbH & Co. KG
Klingenbergstraße 26
D-32758 Detmold
Germany

www.weidmueller.com

图纸

接线图

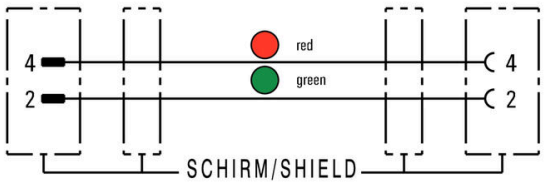

理想的工具：Screwty ® 带扭矩功能



Light, securely screwed-in round plug-in connectors. Screwty set DM / VPE: 1 / Order No.: 1920000000 Adapters: M12, M12 F, M8, M8 F