数据信息页

# SV 7.62HP/02/180MF2 3.5SN BK BX

**Weidmüller Interface GmbH & Co. KG**
Klingenbergstraße 26
D-32758 Detmold
Germany

www.weidmueller.com

## 产品图片

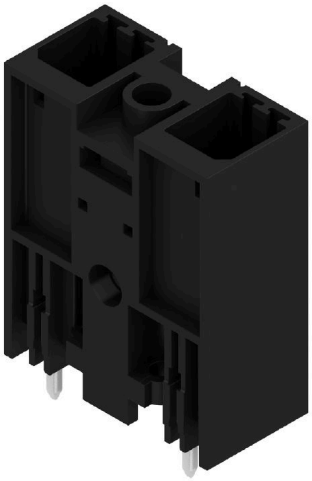

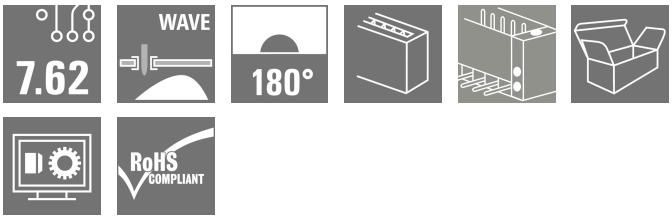


180° male header with middle flange with a 7.62 pitch. Meets the requirements of IEC 61800-5-1 and enables UL approval as per UL840 600 V.
Without a female header, the mating profile guarantees minimum touch safety of >3 mm with 20 N pressure on the test finger.
The automatically locking middle flange which can optionally also be screwed, reduces space requirements by one pitch width in comparison with conventional solutions.
On request: available with screw flange or without flange.

### 通用订货数据

| | |
|---|---|
| 版本 | PCB 接插件, 插座, 侧面封闭, 中央法兰, THT 焊接联接, 7.62 mm, 回路数: 2, 180°, 焊脚长度 (l): 3.5 mm, 镀锡, 黑色, 盒装 |
| 订货号 | 1048350000 |
| 类型 | SV 7.62HP/02/180MF2 3.5SN BK BX |
| GTIN (EAN) | 4032248786671 |
| 数量 | 78 items |
| 产品数据 | IEC: 1000 V / 57 A<br>UL: 300 V / 40.5 A |
| 包装 | 盒装 |

# SV 7.62HP/02/180MF2 3.5SN BK BX

**Weidmüller Interface GmbH & Co. KG**
Klingenbergstraße 26
D-32758 Detmold
Germany

www.weidmueller.com

## 技术数据

### 审批

| | |
|---|---|
| MAMID 认证 | |
| ROHS | 一致 |
| UL File Number Search | UL 网站 |
| cURus 证书号 | E60693 |

### 尺寸和重量

| | | | |
|---|---|---|---|
| 深 | 11.4 mm | 深度 (英寸) | 0.4488 inch |
| 高度 | 31.8 mm | 高度 (英寸) | 1.252 inch |
| 最低安装高度 | 28.3 mm | 宽度 | 22.86 mm |
| 宽度 (英寸) | 0.9 inch | 净重 | 5.86 g |

### 环保产品合规

| | |
|---|---|
| RoHS 合规状态 | 合规，无例外 |
| REACH SVHC | 不超过 0.1 wt% 的高度关注物质 (SVHC) |

### 系统规格

| | |
|---|---|
| 产品系列 | OMNIMATE 电源 - BV/SV 7.62HP 系列 |
| 联接类型 | 板联接 |
| 安装在印刷线路板上 | THT 焊接联接 |
| 间距 P（单位：mm） | 7.62 mm |
| 间距 P（单位：inch） | 0.300 " |
| 出线方向 | 180° |
| 回路数 | 2 |
| 每回路的焊脚数目 | 2 |
| 焊脚长度 (l) | 3.5 mm |
| 焊针长度公差 | +0.1 / -0.3 mm |
| 焊针规格 | 0.8 x 1.0mm |
| 焊接孔直径 (D) | 1.3 mm |
| 焊接孔直径公差 (D) | + 0.1 mm |
| L1（mm） | 15.24 mm |
| L1（inch） | 0.600 " |
| 层数 | 1 |
| 插针排数 | 1 |
| 防触电保护（按照DIN VDE57106） | 印刷线路板上方具备防触电性能 |
| 防触电保护（按照DIN VDE 0470） | IP 20 |
| 防护等级 | IP20, 安装完毕后 |
| 通道电阻 | 2.00 mΩ |
| 可编码 | 是 |
| 插拔次数 | 25 |

| | | | | |
|---|---|---|---|---|
| 拧紧扭矩 | 扭矩类型 | 螺钉法兰 | | |
| | 使用信息 | 厚度 | 标称 | 1.6 mm |
| | | | 标称 | 3.2 mm |
| | | 扭紧力矩 | 最小 | 0.65 Nm |
| | | | 最大 | 0.85 Nm |
| | | 推荐螺钉 | 螺钉类型 | EJOT Delta PT 30x10 或类似产品 |
| | | 厚度 | 标称 | 4.8 mm |
| | | 扭紧力矩 | 最小 | 0.8 Nm |

## SV 7.62HP/02/180MF2 3.5SN BK BX

**Weidmüller Interface GmbH & Co. KG**
Klingenbergstraße 26
D-32758 Detmold
Germany

www.weidmueller.com

# 技术数据

| | | | |
|---|---|---|---|
| | 最大 | 1 Nm |
| 推荐螺钉 | 螺钉类型 | EJOT Delta PT 30x12 或类似产品 |

## 材料数据

| | | | |
|---|---|---|---|
| 绝缘材料 | PA GF | 颜色编码 | 黑色 |
| 比色表 (相似) | RAL 9011 | 绝缘材料组 | II |
| 相比漏电起痕指数（CTI） | ≥ 500 | Moisture Level (MSL) | |
| 阻燃等级符合 UL 94 | V-0 | 触点材料 | 铜合金 |
| 插针镀层 | 镀锡 | 焊接连接的焊层结构 | 1...3 µm Ni / 4...6 µm Sn matt |
| 插头触点叠层结构 | 1...3 µm Ni / 4...6 µm Sn matt | 最低存放温度. | -40 °C |
| 最高存放温度 | 70 °C | 最低操作温度 | -50 °C |
| 最高操作温度 | 130 °C | 最小安装温度 | -25 °C |
| 最大安装温度范围 | 130 °C | | |

## 额定数据符合 CSA 标准

| | | | |
|---|---|---|---|
| 机构 | CSA | CSA 认证号 | 200039-1121690 |
| 额定电压 (使用组 B / CSA) | 300 V | 额定电压 (使用组 C / CSA) | 300 V |
| 额定电压 (使用组 D / CSA) | 600 V | 额定电流 (使用组 B / CSA) | 35 A |
| 额定电流 (使用组 C / CSA) | 35 A | 额定电流 (使用组 D / CSA) | 5 A |
| 参见认证参数 | 规格为最大值，详情参见认证证书。 | | |

## 额定数据符合 UL 1059 标准

| | | | |
|---|---|---|---|
| 机构 | CURUS | cURus 证书号 | E60693 |
| 额定电压 (使用组 B / UL 1059) | 300 V | 额定电压 (使用组 C / UL 1059) | 300 V |
| 额定电压 (使用组 D / UL 1059) | 600 V | 额定电压 (使用组 F / UL 1059) | 744 V |
| 额定电流 (使用组 B / UL 1059) | 40.5 A | 额定电流 (使用组 C / UL 1059) | 40.5 A |
| 额定电流 (使用组 D / UL 1059) | 5 A | 额定电流 (使用组 F / UL 1059) | 40.5 A |
| 最小爬电距离 | 9.6 mm | 最小电气间隙 | 6.9 mm |
| 参见认证参数 | 规格为最大值，详情参见认证证书。 | | |

## 包装

| | | | |
|---|---|---|---|
| 包装 | 盒装 | VPE 长度 | 349.00 mm |
| VPE 宽度 | 134.00 mm | VPE 高度 | 40.00 mm |

## 额定数据符合 IEC 标准

| | | | |
|---|---|---|---|
| 依据标准进行测试 | IEC 60664-1, IEC 61984 | 额定电流，最小回路数 (Tu = 20°C) | 57 A |
| 额定电流，最大回路数 (Tu = 20°C) | 41 A | 额定电流，最小回路数 (Tu = 40°C) | 41 A |
| 额定电流，最大回路数 (Tu = 40°C) | 41 A | 额定电压值（过电压等级II/污染等级2） | 1000 V |
| 额定电压值（过电压等级III/污染等级2） | 630 V | 额定电压值（过电压等级III/污染等级3） | 630 V |
| 额定冲击电压（过压等级 II/污染等级2） | 6 kV | 额定冲击电压（过压等级III/污染等级2） | 6 kV |
| 额定冲击电压（过压等级III/污染等级3） | 6 kV | 瞬时耐电流 | 3 x 1s， 420 A |
| 最小爬电距离 | 9.6 mm | 最小电气间隙 | 6.9 mm |

## 重要注意事项

| | |
|---|---|
| IPC 标准的符合性 | 符合性：该产品根据国际认可的标准进行开发、生产和交付，符合数据页中确保的特性，装饰性特性满足 IPC-A-610 “等级 2”。其他针对产品的权利主张可以应要求进行评估。 |
| 备注 | • Additional variants on request |

## SV 7.62HP/02/180MF2 3.5SN BK BX

**Weidmüller Interface GmbH & Co. KG**
Klingenbergstraße 26
D-32758 Detmold
Germany

www.weidmueller.com

## 技术数据

- Rated current related to rated cross-section & min. No. of poles.
- P on drawing = pitch
- Rated data refer only to the component itself. Clearance and creepage distances to other components are to be designed in accordance with the relevant application standards.
- In accordance with IEC 61984, OMNIMATE-connectors are connectors without breaking capacity (COC). During designated use, connectors are not allowed to be engaged or disengaged when live or under load
- Long term storage of the product with average temperature of 50 °C and maximum humidity 70%, 36 months

### 分类

| | | | |
|---|---|---|---|
| ETIM 6.0 | EC002637 | ETIM 7.0 | EC002637 |
| ETIM 8.0 | EC002637 | ETIM 9.0 | EC002637 |
| ETIM 10.0 | EC002637 | ECLASS 9.0 | 27-44-04-02 |
| ECLASS 9.1 | 27-44-04-02 | ECLASS 10.0 | 27-44-04-02 |
| ECLASS 11.0 | 27-46-02-01 | ECLASS 12.0 | 27-46-02-01 |
| ECLASS 13.0 | 27-46-02-01 | ECLASS 14.0 | 27-46-02-01 |
| ECLASS 15.0 | 27-46-02-01 | | |

# SV 7.62HP/02/180MF2 3.5SN BK BX

**Weidmüller Interface GmbH & Co. KG**
Klingenbergstraße 26
D-32758 Detmold
Germany

www.weidmueller.com

## 图纸

### 产品图片

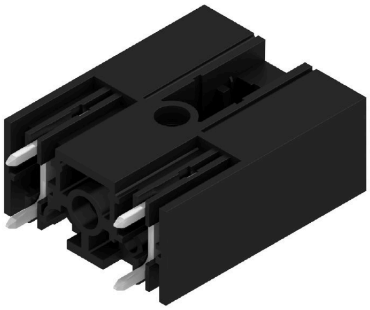

### Dimensional drawing

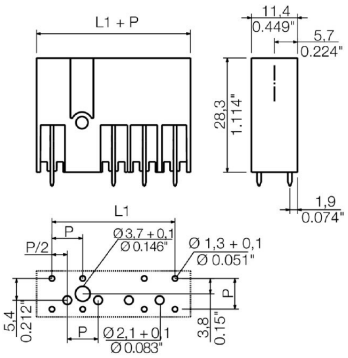


### Connection diagram

| | | | | | | | | |
|---|---|---|---|---|---|---|---|---|
| 6 | M(S)F6 | o | o | o | o | o | X | o |
| 6 | M(S)F5 | o | o | o | o | X | o | o |
| 6 | M(S)F4 | o | o | o | X | o | o | o |
| 6 | M(S)F3 | o | o | X | o | o | o | o |
| 6 | M(S)F2 | o | X | o | o | o | o | o |
| 5 | M(S)F5 | o | o | o | o | X | o | |
| 5 | M(S)F4 | o | o | o | X | o | o | |
| 5 | M(S)F3 | o | o | X | o | o | o | |
| 5 | M(S)F2 | o | X | o | o | o | o | |
| 4 | M(S)F4 | o | o | o | X | o | | |
| 4 | M(S)F3 | o | o | X | o | o | | |
| 4 | M(S)F2 | o | X | o | o | o | | |
| 3 | M(S)F3 | o | o | X | o | | | |
| 3 | M(S)F2 | o | X | o | o | | | |
| 2 | M(S)F2 | o | X | o | | | | |
| NO OF POLES | X = MIDDLE FLANGE POSITION | 1 | 2 | 3 | 4 | 5 | 6 | 7 |

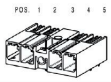

# SV 7.62HP/02/180MF2 3.5SN BK BX

**Weidmüller Interface GmbH & Co. KG**
Klingenbergstraße 26
D-32758 Detmold
Germany

www.weidmueller.com

## 附件

### 编码元件

适用于电力电子设备的插拔式联接技术 - 适用于电机启动器、变频器和伺服控制器等现代驱动设备。
OMNIMATE 电源接插件以更高的安全性和插拔式屏蔽片、集成信号接插件或单手法兰操作等创新型解决方案成为新的标准。
3 个产品系列可提供更多优点：
• 面向应用的可扩展性：提供适用于 29 A (IEC) 或 20 A (UL) 的 4 mm² 接插件到适用于 76 A (IEC) 或 54 A (UL) 的 16 mm² 接插件
• 电压可高达 1000 V (IEC) 或 600 V (UL)
• 经优化处理的多种安装选项
我们的服务：
直接使用 产品配置软件配置您的个性化接插件。

### 通用订货数据

| | | |
|---|---|---|
| 类型 | BV/SV 7.62HP KO | 版本 |
| 订货号 | 1937590000 | PCB 接插件, 附件, 防错插销, 黑色, 回路数: 1 |
| GTIN (EAN) | 4032248608881 | |
| 数量 | 50 ST | |
| 类型 | VDS180 SV7.62 | 版本 |
| 订货号 | 1853940000 | PCB 接插件, 附件, 黑色, 回路数: 1 |
| GTIN (EAN) | 4032248389513 | |
| 数量 | 50 ST | |