数据信息页

# SAIL-M12BW-4-2L1.5T

**Weidmüller Interface GmbH & Co. KG**
Klingenbergstraße 26
D-32758 Detmold
Germany

www.weidmueller.com

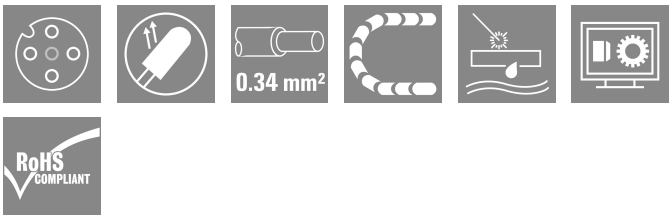


传感器/执行器电缆用于传感器和执行器布线， 可在多个应用中实现数据或电力传输。 上述模压电缆与接插件配合使用， 提供有效、经验证的联接。 电缆可用于包括湿度、粉尘、高温、低温、冲击或震动的各种环境条件。
我们的研发团队对上述问题进行了集中探索， 设计出一系列特制M8和 M12传感器/执行器电缆， 总有一款适合您。
没能找到您需要的产品？或许您能对所需产品进行具体描述? 请与我们交流!

## 通用订货数据

| | |
|---|---|
| 版本 | 传感器/执行器导线, 一端不带联接器, M12, 回路数 : 4, 1.5 m, 弯型插座, 带屏蔽: 无, LED: 是, 护套材料: PUR, 卤素: 不 |
| 订货号 | 1007000150 |
| 类型 | SAIL-M12BW-4-2L1.5T |
| GTIN (EAN) | 4032248708512 |
| 数量 | 1 items |

# SAIL-M12BW-4-2L1.5T

**Weidmüller Interface GmbH & Co. KG**
Klingenbergstraße 26
D-32758 Detmold
Germany

www.weidmueller.com

## 技术数据

### 审批

| | |
|---|---|
| MAMID 认证 | |
| ROHS | 一致 |
| UL File Number Search | UL 网站 |
| UL 证书号 | E307231 |

### 尺寸和重量

| | |
|---|---|
| 净重 | 56.32 g |

### 环保产品合规

| | |
|---|---|
| RoHS 合规状态 | 合规，有例外 |
| RoHS 豁免（如适用/已知） | 6c, 7cI |
| REACH SVHC | Lead 7439-92-1 |
| SCIP | 1c533b66-fcff-4da5-b89f-fd55fbf5cb55 |

### 电缆技术参数

| | | | |
|---|---|---|---|
| 电缆长度 | 1.5 m | 护套颜色 | 黑色 |
| 适用于拖曳电缆 | 是 | 芯线横截面积 | 0.34 mm² |
| 带屏蔽 | 无 | 卤素 | 不 |
| 绝缘 | PP | 加速度 | 5 m/s² |
| 最小弯曲半径，可变 | 7.5 x 电缆直径 | 最小弯曲半径，固定 | 4 x 电缆直径 |
| 弯曲循环 | 10 Mio | 传输速率 | 200 m/s |
| 护套材料 | PUR | 电缆长度可配置 | 无 |
| 外部覆层符合 UL AWM 样式 | 20233 (80 °C / 300 V) | 辐照交联 | 无 |
| 防焊接火花 | 是 | 颜色编码 | 棕色, 白色, 蓝色, 黑色 |
| 抗扭强度 | 360 °/m | 静止时的温度范围 | -40...105 °C |
| 耐焊珠高温 | 是 | 移动中的温度范围 | -30...105 °C |
| 回路数 | 4 | 外径 | 4.9 mm ± 0.2 mm |

### 基本技术信息

| | | | |
|---|---|---|---|
| 编码 | A 编码 | 联接螺纹 | M12 |
| 插针镀层 | 镀金的 | LED | 是 |
| 类型 | 弯型插座 | 外壳基本材料 | PUR |
| 绝缘电阻 | 108 Ω | 额定电压 | 24 V |
| 额定电流 | 4 A | AF 尺寸 | 12 mm |
| 防护等级 | IP65, IP66, IP67, IP68, 拧入时 | 插拔次数 | ≥ 100 |
| 污染等级 | 3 | 跳线 | 不 |
| 螺纹环材料 | 锌压铸 | 外壳温度范围 | -25...+85 °C |
| 拧紧力矩矩 | M12: 0.8 - 1.2Nm | | |

### 通用标准

| | | | |
|---|---|---|---|
| 连接器标准 | IEC 61076-2-101 | UL 证书号 | E307231 |

### 标准

| | |
|---|---|
| 连接器标准 | IEC 61076-2-101 |

## SAIL-M12BW-4-2L1.5T

**Weidmüller Interface GmbH & Co. KG**
Klingenbergstraße 26
D-32758 Detmold
Germany

www.weidmueller.com

# 技术数据

### 电气特性

| | | | |
|---|---|---|---|
| 绝缘电阻 | 108 Ω | 额定电压 | 24 V |

### 右插头

| | |
|---|---|
| 插头，右 | 自由导线端 |

### 左插头

| | |
|---|---|
| 插头，左 | M12, A 编码, IP69, 孔式端头, 弯曲 90°, 塑料, LED, 不带屏蔽 |

### 分类

| | | | |
|---|---|---|---|
| ETIM 8.0 | EC001855 | ETIM 9.0 | EC001855 |
| ETIM 10.0 | EC001855 | ECLASS 14.0 | 27-06-03-11 |
| ECLASS 15.0 | 27-06-03-11 | | |

**SAIL-M12BW-4-2L1.5T**

**Weidmüller Interface GmbH & Co. KG**
Klingenbergstraße 26
D-32758 Detmold
Germany

www.weidmueller.com

## 图纸

### 尺寸图

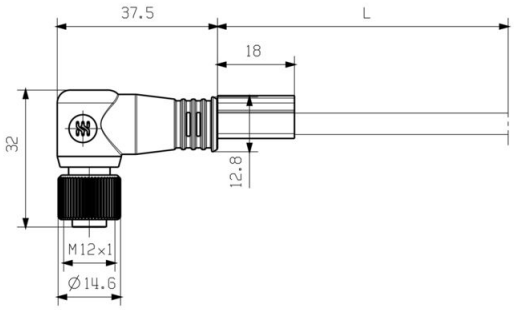


Angled socket

### 插针分配方案

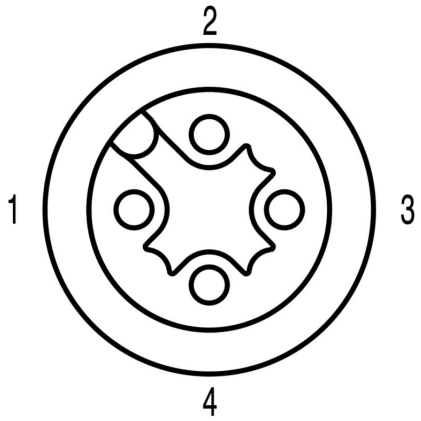


Socket

### 接线图

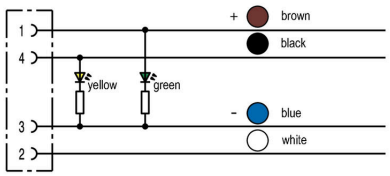


### 理想的工具：Screwty ® 带扭矩功能

Light, securely screwed-in round plug-in connectors. Screwty set DM / VPE: 1 / Order No.: 1920000000 Adapters: M12, M12 F, M8, M8 F

**Weidmüller Interface GmbH & Co. KG**
Klingenbergstraße 26
D-32758 Detmold
Germany

www.weidmueller.com

## 图纸

**SAIL-M12BW-4-2L1.5T**

**Weidmüller Interface GmbH & Co. KG**
Klingenbergstraße 26
D-32758 Detmold
Germany

www.weidmueller.com

# 附件

## 切断工具

用于外径最大 8 mm、 12 mm、 14 mm 和 22 mm 的导线的切割工具。特殊的刀片几何形状允许以最小体力对铜和铝导线进行无挤压切割。根据 EN/IEC 60900 标准， 切割工具（KT 8 至 KT 22）还配备通过 VDE 和 GS 测试的保护绝缘层， 电压最高可达 1,000 V。

### 通用订货数据

| | | |
|---|---|---|
| 类型 | KT 8 | 版本 |
| 订货号 | 9002650000 | 断线工具, 单手操作式切割工具 |
| GTIN (EAN) | 4008190020163 | |
| 数量 | 1 ST | |

## 工具

用于PVC绝缘电缆的剥线工具

### 通用订货数据

| | | |
|---|---|---|
| 类型 | AM 12 | 版本 |
| 订货号 | 9030060000 | 工具, 剥线工具 |
| GTIN (EAN) | 4008190337827 | |
| 数量 | 1 ST | |

## Screwty® 电缆接头工具， 带扭矩功能

适合任何工作的最佳工具
Screwty® 是一款理想的万能工具， 可拧紧所有普通传感器和执行器电缆。 Screwty®甚至能够着难以接触到的圆形插头。 只需简单转动， 即可拧紧和松开接插件， 毫不费力。 Screwty®是一款独特的通用解决方案， 因为它也适用于其它厂商提供的大多数电缆和插头（超过90%）。 Screwty® 由一根手柄和一个标准 1/4" 转接器组成。 因此， 可用于所有尺寸：包括 M12 和 M8 圆形插头， M12F 和 M8F 定制插头和插座， 以及所有M23定制插头和插座。

### 通用订货数据

| | | |
|---|---|---|
| 类型 | SCREWTY-M12-DM | 版本 |
| 订货号 | 1900001000 | Cable gland tool for moulded M12 lines |
| GTIN (EAN) | 4032248436408 | |
| 数量 | 1 ST | |

# SAIL-M12BW-4-2L1.5T

**Weidmüller Interface GmbH & Co. KG**
Klingenbergstraße 26
D-32758 Detmold
Germany

www.weidmueller.com

## 附件

| | | |
|---|---|---|
| 类型 | SCREWTY SW12 | 版本 |
| 订货号 | 2598970000 | Interchangeable blade for cable gland tool |
| GTIN (EAN) | 4050118781151 | |
| 数量 | 1 ST | |

| | | |
|---|---|---|
| 类型 | SAI-SCREWTY BOX | 版本 |
| 订货号 | 1939180000 | Bolting tool |
| GTIN (EAN) | 4032248615506 | |
| 数量 | 1 ST | |

## 工具

- 自动化剥线工具, 具有自动调节功能
- 适用于软导线和硬导线
- 极适合用于机械和厂房工程设计、铁路运输、 风能发电, 机器人技术, 防爆保护以及航海、近海和造船等行业。
- 剥线长度可以通过调整挡板位置控制
- 剥线后自动打开刀口
- 不会出现单股导线散开的情况
- 可以根据不同绝缘层的厚度调整切入深度
- 无需特地进行更改, 便能通过两个步骤处理双绝缘电缆
- 自动调整功能， 无需其他操作
- 使用寿命长
- 人体工程学设计

### 通用订货数据

| | | |
|---|---|---|
| 类型 | STRIPPER 6-16 RED-LINE | 版本 |
| 订货号 | 9203110000 | Stripping and cutting tool |
| GTIN (EAN) | 4032248541423 | |
| 数量 | 1 ST | |

## 空白

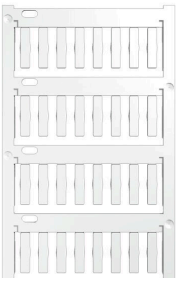

TM-I 在交通轨道行业中得到广泛认可和应用。有各种不同长度可供选择。由于其凸出的标记号字段， 每个标记号都容易拆分， 安装简便。可以与标记套和标签一起使用。
由于其特殊的规格， 每个标记号都容易拆分， 安装简便。它们能与市场上供货的许多标记套一起使用。采用 MultiCard 格式， 可以用 PrintJet CONNECT、绘图打印机或 STI 标记笔做标记。
- 由于其凸出的标记号字段， 每个标记号都容易拆分， 安装简便。
- 在交通轨道行业中得到广泛认可和应用。
- 可以与标记套和标签一起使用。
- 不适合与 P-Ink 或 STI 标记笔及 CLI T 标记套一起使用。

针对定制打印： 请根据您的标签技术规范， 向我们发送一个我们标签制作软件 M-Print PRO 的文件， 或使用 M-Print PRO 在线版（无需安装）。

### 通用订货数据

| | | |
|---|---|---|
| 类型 | TM-I 18 MC NE WS | 版本 |
| 订货号 | 1718431044 | TM-I, 插入式标记号, 1.5 - 22 mm, 18 x 4 mm, 白色 |
| GTIN (EAN) | 4008190349011 | |
| 数量 | 320 ST | |

# SAIL-M12BW-4-2L1.5T

**Weidmüller Interface GmbH & Co. KG**
Klingenbergstraße 26
D-32758 Detmold
Germany

www.weidmueller.com

## 附件

| | | |
|---|---|---|
| 类型 | TM-I 18 MC NE GE | 版本 |
| 订货号 | 1718431687 | TM-I, 插入式标记号, 1.5 - 22 mm, 18 x 4 mm, 黄色 |
| GTIN (EAN) | 4008190349028 | |
| 数量 | 320 ST | |